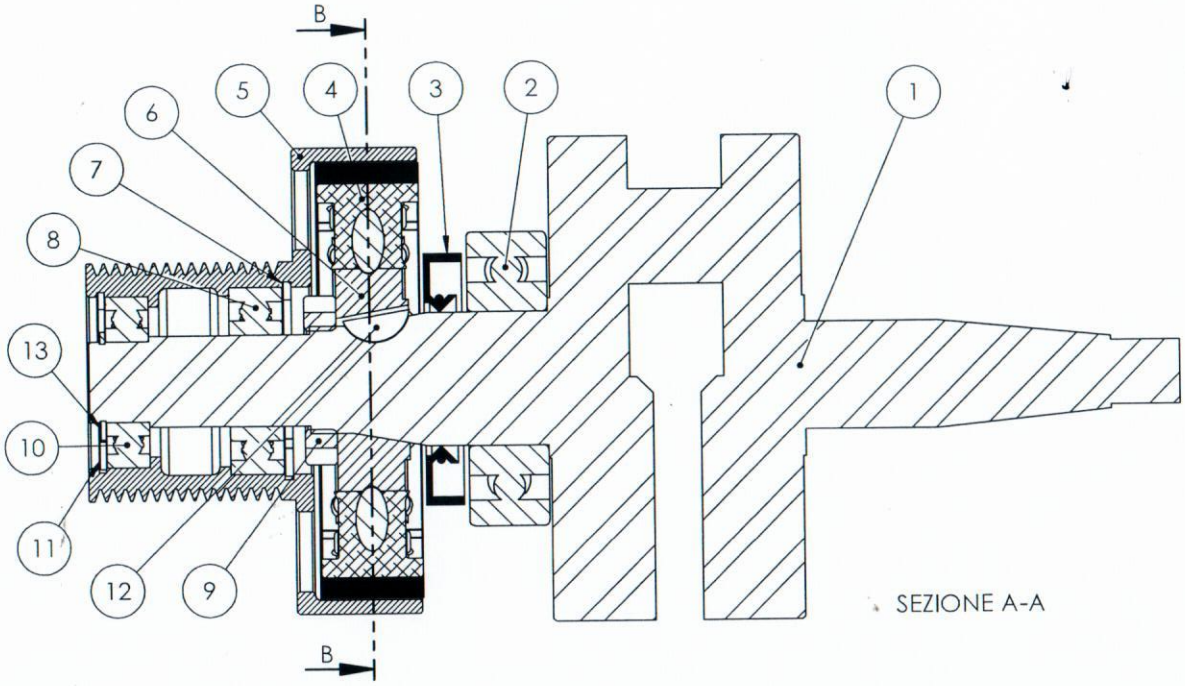

SEZIONE A-A

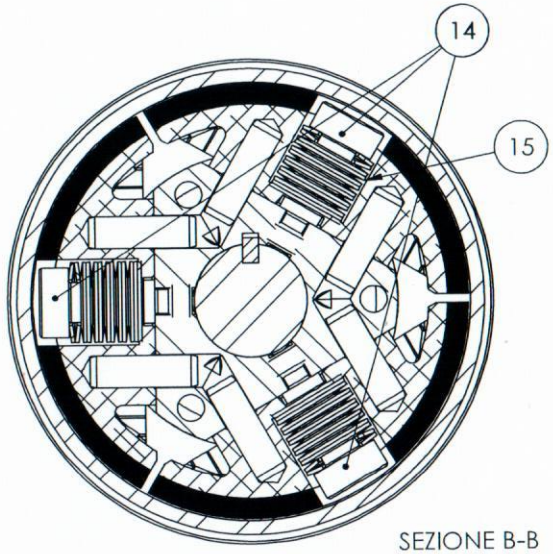

SEZIONE B-B

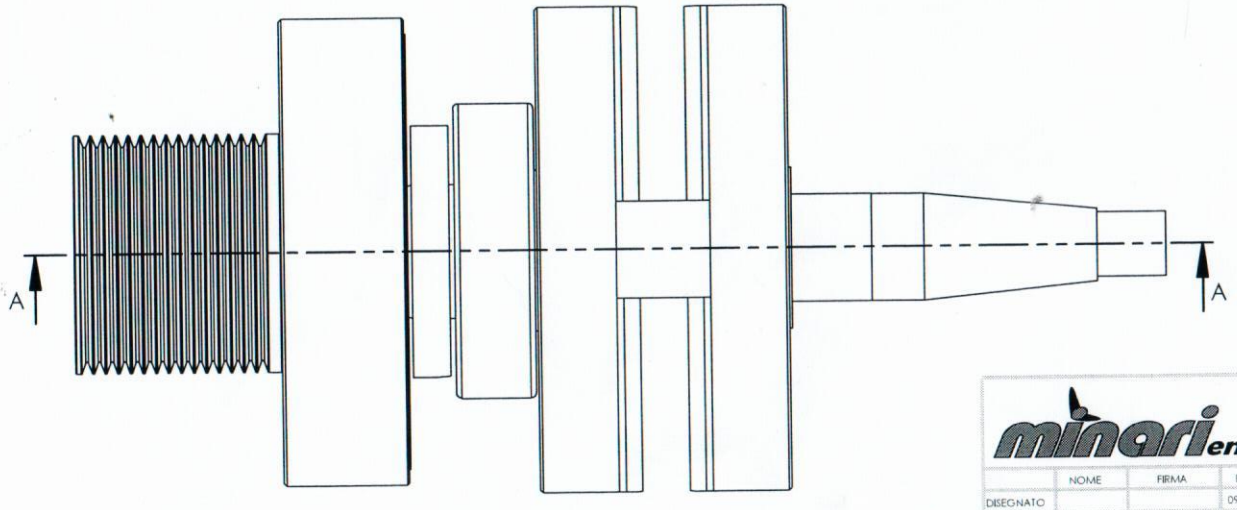

N°	Denominazione	Q.tà
1	ALBERO MOTORE CON AVVIAMENTO MANUALE	1
2	CUSCINETTO BANCO LATO TRASMISSIONE	1
3	PARAOLIO LATO TRASMISSIONE	1
4	CEPPO FRIZIONE	3
5	M002.21 - CAMPANA PULEGGIA MOTORE FRIZIONE	1
6	PORTA CEPPI FRIZIONE AVV. MANUALE	1
7	Circlip DIN 472 - 35 x 1.5	1
8	CUSCINETTO 2 PULEGGIA PICCOLA FRIZIONE	1
9	GB_SPECIAL_TYPE8 M20X1.5-N	1
10	CUSCINETTO PULEGGIA PICCOLA FRIZIONE	1
11	Circlip DIN 472 - 32 x 1.2	1
12	CHIAVETTA FRIZIONI EASY STARTER	1
13	Circlip DIN 471 - 15 x 1	1
14	VITE CEPPI FRIZIONE	3
15	ROSETTA ELASTICA d8 X CEPPI FRIZIONE	39

NOTA:
SMUSSI NON QUOTATI: 0.5X45°

minari engine
Strada Antolini, 18/C 43044 Lemignano di collecchio - Parma - Italia
tel. +39.0521.303413 - fax +39.0521.543379
E mail: info@parmakit.com - www.parmakit.com

	NOME	FIRMA	DATA
DISEGNATO			09-06-16
VERIFICATO			
APPROVATO			
FATTO			
QUALITA			

DESCRIZIONE:

QUANTITA:

MATERIALE:

PESO: _

TITOLO:

FRIZIONE PER MOTORE AVVIAMENTO MANUALE

N. DISEGNO: F1-M9-F

A3

SCALA: 1:1

FOGLIO 1 DI 1

→ 180 + 300 cc

parmakit MOTOR PARTS
DISEGNO DI PROPRIETA A TERMINI DI LEGGE E' VIETATO RIPRODURRE O COMUNICARE A TERZI IL CONTENUTO DEL PRESENTE DISEGNO
THIS DRAWING IS PROPERTY OF PARMAKIT AND SHALL NOT BE COPIED IN ANY WAY WITHOUT THE WRITTEN AUTHORISATION OF THE COMPANY